VERIN A TIGE CREUSE Double EFFET (Corps Fileté)

COURBE

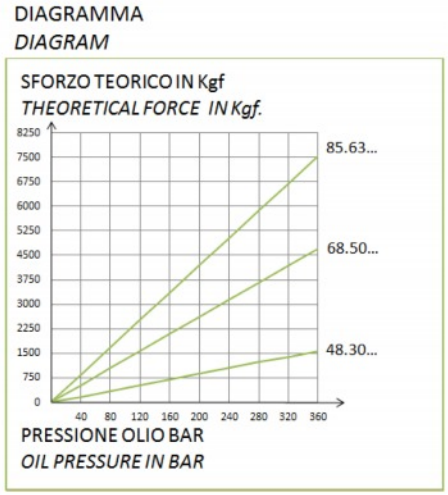

Description:

Vérin de bridage à course brève, double effet, avec tige creuse taraudé permettant L'introduction de tirants

Application:

Ces vérins sont utilisés pour des fonctions de poussée et de traction

Ils sont actionnés avec un multiplicateur de pression ou une centrale pneumo-hydraulique

SYMBOLE

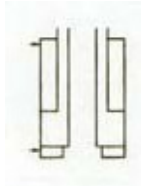

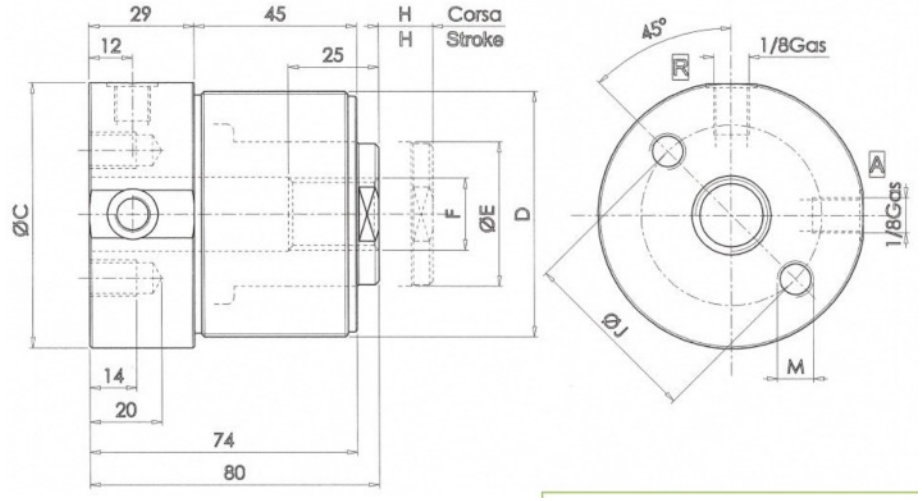

Modèle	Effort à 350 bars en KN		Course en mm	Cylindré d'huile en cm3		Surface en cm2		Dimensions						
	Poussée	Traction		Poussée	Traction	Poussée	Traction	D	C	E	F	J	M	R
48.30.15	15.8	11.4	15	6.78	4.9	4.52	3.27	M48x1.5	54	22	M12x1.75	35	M8	G1/8
68.50.15	47.15	24.7	15	20.2	10.6	13.47	7.06	M68X2	74	40	M20x2.5	50	M10	G1/8
85.63.15	75.4	40.35	15	32.3	17.3	21.54	11.53	M85X2	89	50	M24x3	68	M12	G1/8

Sous réserves de modifications techniques